Momberg Engenharia

Rua Paranapanema, 155
18085-320 Sorocaba
Tel. +55 15 3228-2179

| | |
|---|---|
| Empresa / Cliente | |
| Descrição do projeto | Projeto TECBOX |
| Número de desenho | ME-001-019 |
| Comissão | Momberg Engenharia |
| Fabricante (Empresa) | Momberg Engenharia |
| Caminho | |
| Nome do projeto | TECBOX 2.1_II_1000 |
| Fazer | |
| Tipo | |
| Local de instalação | |
| Responsável pelo projeto | |
| Recursos da peça | |

| | | | | | |
|---|---|---|---|---|---|
| Criado em | 24/07/2019 | | | | |
| Editado em | 08/08/2019 | de (abreviatura) | WANDERSON1 | Quantidade de páginas | 6 |

# REGULAMENTOS DE SEGURANÇA

Momberg Engenharia

Rua Paranapanema, 155
Sorocaba São Paulo Brasil

## PRESCRIÇÕES DE SEGURANÇA GERAIS

PERIGO!

Durante a operação da instalação, determinados componentes elétricos se encontram sob tensão perigosa!
O incumprimento das indicações de segurança pode resultar em morte, em sérios ferimentos corporais e danos materiais.

Somente o pessoal técnico pode executar trabalhos de transporte, instalação e colocação em funcionamento.

Devem ser observadas as normas válidas, bem como os regulamentos de prevenção de acidentes nacionais e / ou internos da empresa.

É preciso respeitar as seguintes indicações de segurança:

A montagem, a colocação em funcionamento, bem como o reparo da instalação somente devem ser realizados por pessoal qualificado, que está devidamente familiarizado com os respectivos manuais de instruções.

A montagem dos dispositivos tem que ser realizada em conformidade com os regulamentos e as normas estatais e locais válidos.
É preciso assegurar um aterramento e um dimensionamento de condutores corretos, bem como uma proteção à prova de curto-circuito correta.
Estas medidas servem de garantia à segurança da instalação e do pessoal de operação.

Antes da realização das verificações de segurança, das medidas de manutenção e de reparo, é preciso assegurar que todas unidades de alimentação de corrente sejam desligadas, protegidas contra religamento e devidamente assinaladas.

Para a realização de medições, somente devem ser utilizados dispositivos de teste em um estado tecnicamente impecável e adequados para a respectiva medição!

Seguir criteriosamente as instruções indicadas nos respectivos manuais de instruções!
As indicações de perigo, de alerta e de segurança devem ser imprescindivelmente observadas!

Durante a operação da instalação, todas as portas e coberturas devem ser mantidas fechadas.
Caso na instalação estiverem montados equipamentos refrigerantes, deve-se assegurar uma operação impecável destes sistemas.
Aqui também se aplica a limpeza regular dos filtros, desde que existentes.

# Índice

Coluna X: uma página gerada automaticamente foi alterada manualmente

F06_001

| Página | Descrição da página | Campo suplementar de páginas | Data | Editor | X |
|---|---|---|---|---|---|
| =CA1+EAA/1 | Capa | | 02/08/2019 | WANDERSON1 | X |
| =CA1+EAA/2 | Instruções de Segurança | | 02/08/2019 | WANDERSON1 | X |
| =CA1+EAA/3 | Índice : =CA1+EAA/1 - =CA1+EAA/6 | | 08/08/2019 | WANDERSON1 | |
| =CA1+EAA/4 | Projeto Eletrico | | 08/08/2019 | WANDERSON1 | |
| =CA1+EAA/5 | Layout de montagem 3D | | 08/08/2019 | WANDERSON1 | |
| =CA1+EAA/6 | Lista de peças : TECBOX 2.1 | | 08/08/2019 | WANDERSON1 | X |

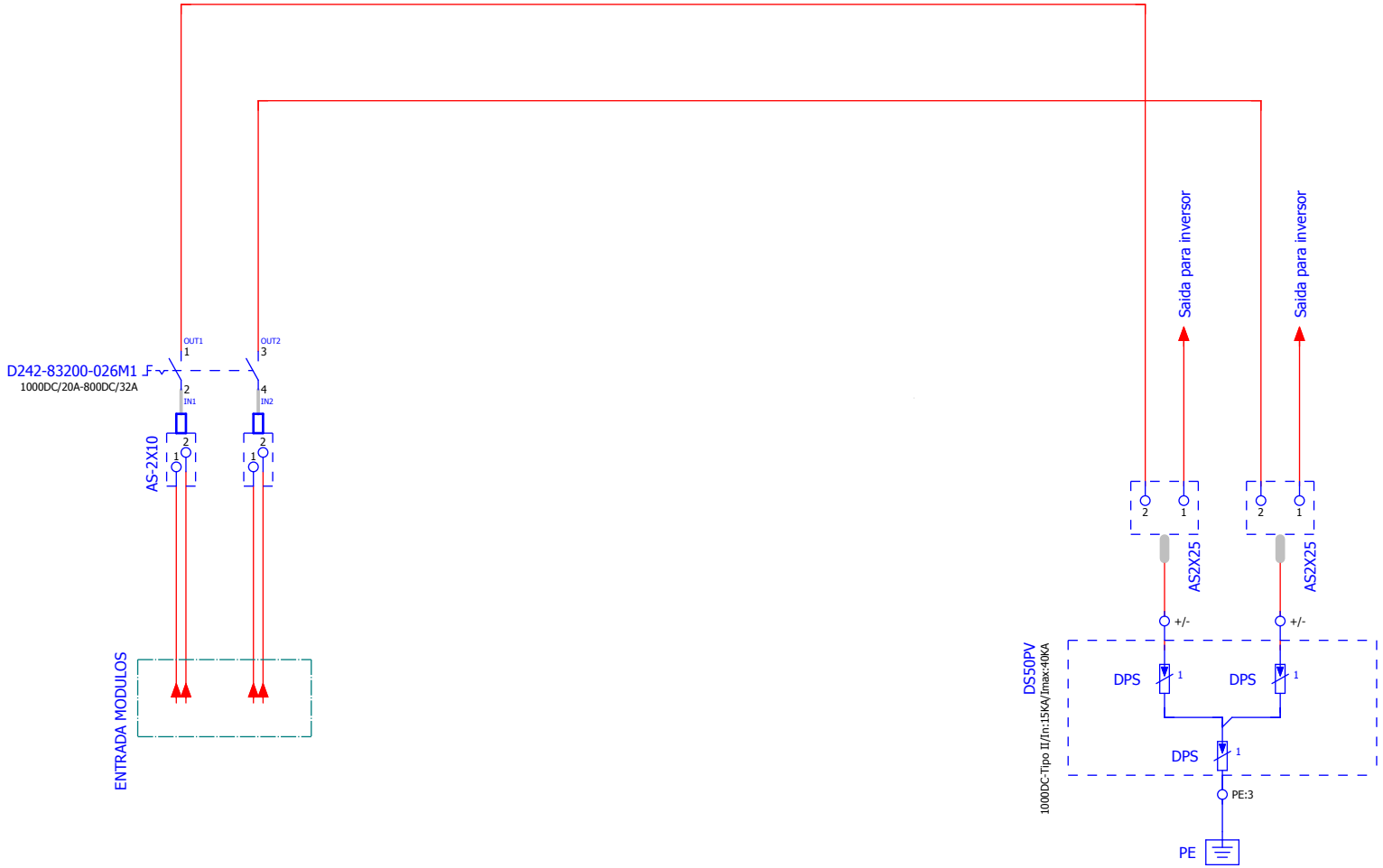


| | | | | | | | | | | | |
|---|---|---|---|---|---|---|---|---|---|---|---|
| | | | Data | 08/08/2019 | Momberg Engenharia | Momberg Engenharia | Projeto Eletrico | | | = CA1 | |
| | | | Editor. | WANDERSON1 | | | | | | + EAA | |
| | | | Verif | | Projeto TECBOX | | | | ME-001-019 | | Folha 4 |
| Alteração | Data | Nome | Orig | | Em substituição de | Substituído por | | | | | Página 4 / 6 |

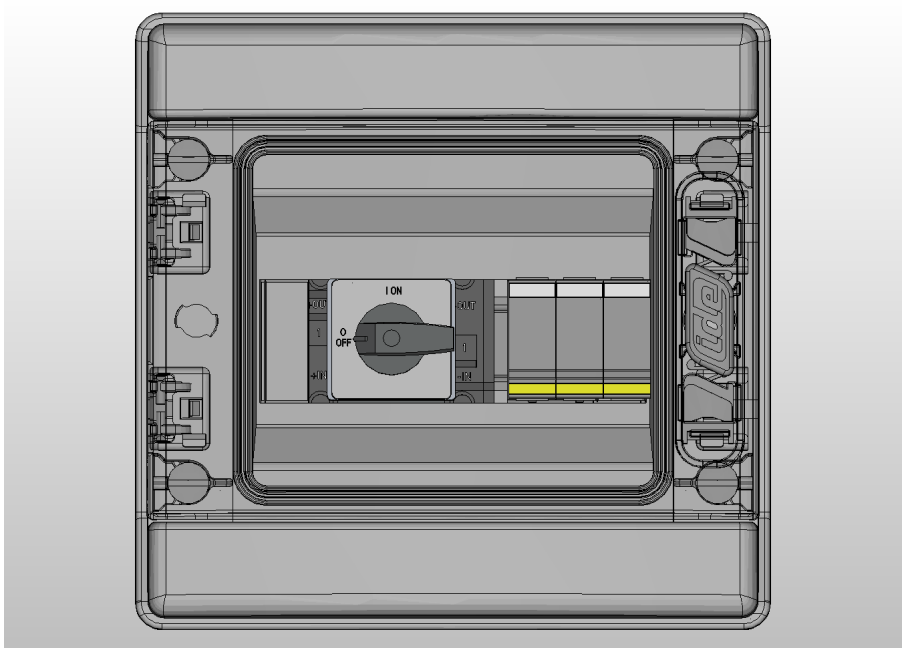


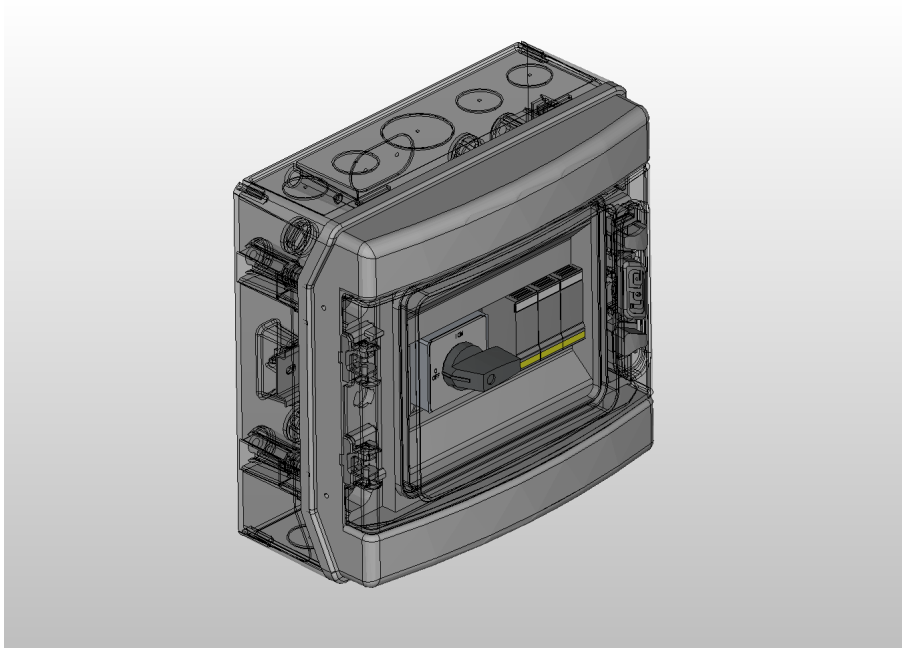

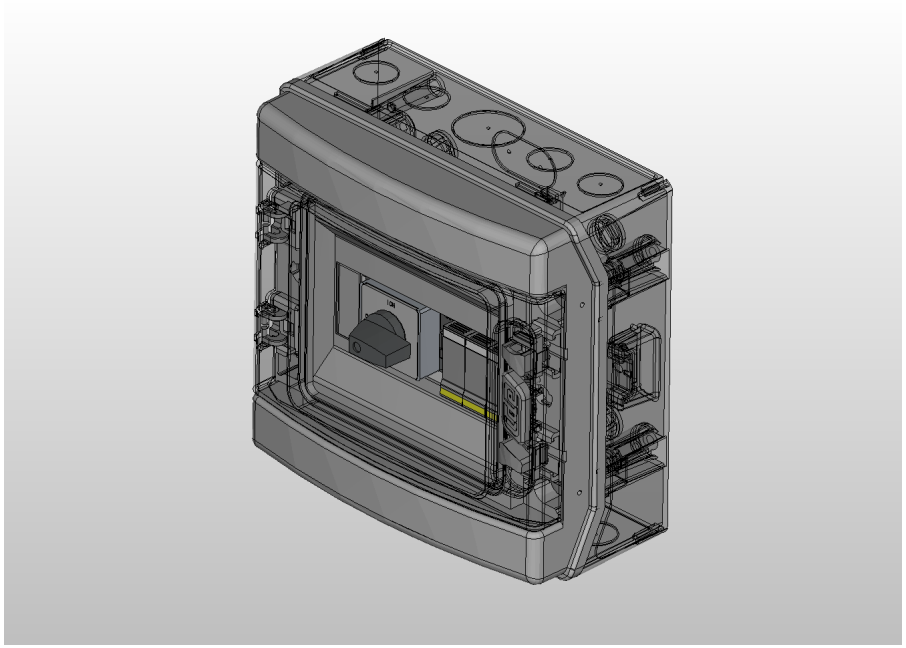

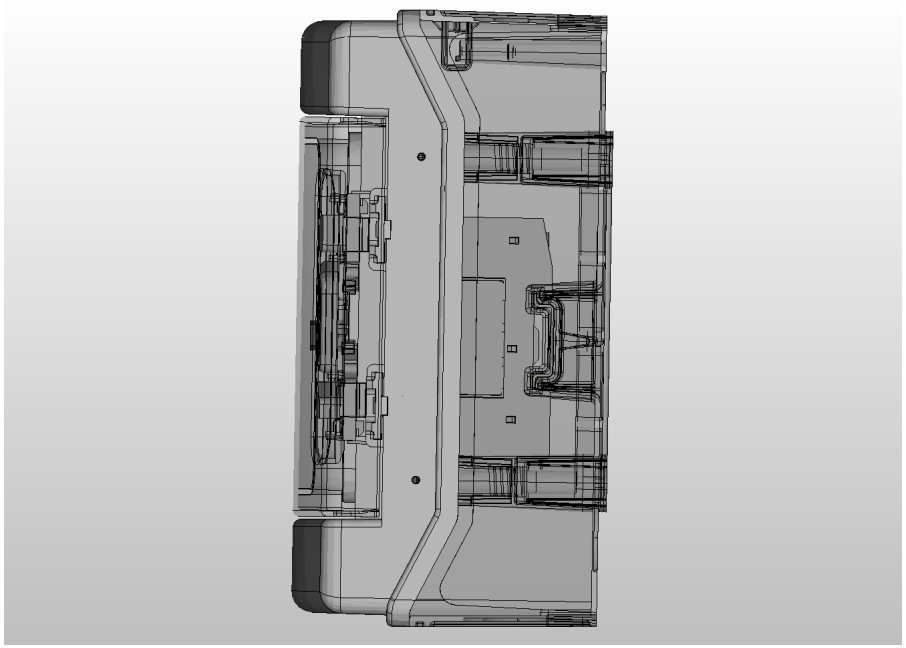

4

6

| | | | | | | | | | | | |
|---|---|---|---|---|---|---|---|---|---|---|---|
| | | | Data | 08/08/2019 | Momberg Engenharia | Momberg Engenharia | Layout de montagem 3D | | = CA1 | | |
| | | | Editor. | WANDERSON1 | | | | | + EAA | | |
| | | | Verif | | Projeto TECBOX | | | ME-001-019 | | Folha | 5 |
| Alteração | Data | Nome | Orig | | Em substituição de | Substituído por | | | | Página | 5 / 6 |

# Lista de peças

F01_001

| Tag | Quantidade | Designação | Número de tipo | Fornecedor | Número de peça |
|---|---|---|---|---|---|
| | 0 | | | | |
| -CND8PT | 1 | Caixa plastica IP65 | 001.002.001 | IDE | CDN8PT |
| -AS-2X10 | 2 | Conector cruzado | | POLLMANN | AS2X10-SNS |
| -AS2X25 | 2 | Conector cruzado | 004.009.002 | POLLMANN | AS-2x25-SNK |
| -D242-83200-026M1 | 1 | Seccionador de corte de carga | 002.010.001 | SALZER | D241-SE7784 |
| -DS50PV | 1 | Dispositivo de proteção contra surto | 003.004.001 | CITEL | DS50PV-1000-51 |